РОБЕН

СДЕЛАНО В РОССИИ

11с10фт
КШТ

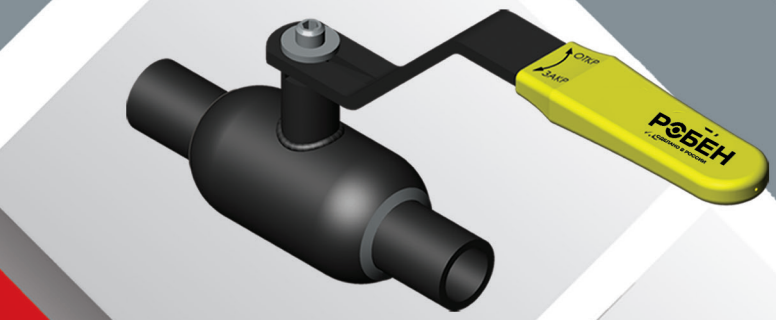

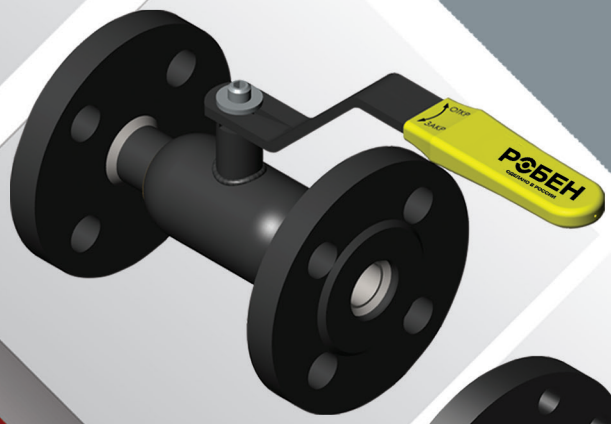

оптимизированная конструкция

отечественное производство

оптимальная цена

Конструктивные особенности

Шаровой кран **РОБЕН 11с10фт КШТ** применяется в ЦТП и ИТП (системы охлаждения, промышленный сектор). Конструкция крана обеспечивает надежное перекрытие потока теплоносителя. Краны **РОБЕН 11с10фт КШТ** имеют приварное или фланцевое присоединение в соответствии с ГОСТ, цельносварную конструкцию (предотвращает утечки, возможные при соединении частей корпуса болтами). Корпус обладает максимальной прочностью.

Седловое уплотнение шарового крана поджимается к шару комплектом пружин, со стороны входного и выходного патрубков. Для шпинделя шарового крана **РОБЕН 11с10фт КШТ**, монтируемого изнутри корпуса, используется кольцо, защищающее шпиндель от выбрасывания из корпуса рабочей средой, находящейся под давлением. Герметичность шпиндельного узла обеспечивается уплотнительными кольцами.

Испытания шаровых кранов **РОБЕН 11с10фт КШТ** на плотность и прочность материалов и сварных швов, испытания на герметичность подвижных и неподвижных уплотнительных частей затвора, производятся согласно требованиям ГОСТ 21345-2005, PN 92/M-74001, ISO 5208, API 6D.

Шаровой кран **РОБЕН 11с10фт КШТ** имеет класс герметичности А согласно ГОСТ 9544-2015.

Шаровой кран **РОБЕН 11с10фт КШТ** не требует специального обслуживания и может быть смонтирован на горизонтально и вертикально расположенных трубопроводах.

Технические характеристики	
Присоединительные размеры	DN 015-150
Рабочее давление	PN 16
Температура среды	- 40 °C ... + 150 °C
Шпиндель	Укороченный
Уплотнения	EPDM

Спецификация материалов		
1	Корпус крана	Сталь 09Г2С
2	Патрубки	Сталь 09Г2С
3	Фланцы	Сталь 20
4	Седловое уплотнение	PTFE+20% C
5	Шар	Коррозионностойкая сталь 304L
6	Кольцо антифрикционное для шпинделя	PTFE+20% C
7	Пружинная шайба	51CrV4
8	Шпиндель	Сталь 20Х13
9	Уплотнительные кольца	EPDM
10	Рукоятка	Сталь 3
11	Винт крепления рукоятки	Углеродистая сталь с антикоррозионным цинковым покрытием
12	Шайба крепления рукоятки	

Стальные шаровые краны РОБЕН 11с10фт КШТ DN 015 - 150 PN 16 сварка/сварка

DN	Номер по каталогу	Проход (мм)	PN	Размеры (мм)						Kv
				DH	d	L	H1	H2	A	
015	КШТ 60.002.015.А	10	16	38	21,3	120	23	84	167	6
020	КШТ 60.002.020.А	15	16	42,4	26,9	140	24	87,5	167	14
025	КШТ 60.002.025.А	20	16	51	33,7	150	25	93	167	26
032	КШТ 60.002.032.А	25	16	57	42,4	170	26	97	167	43
040	КШТ 60.002.040.А	32	16	76	48,3	190	26	106,5	167	64
050	КШТ 60.002.050.А	39	16	76	57	220	26	106,5	167	100
065	КШТ 60.002.065.А	49	16	108	76	260	34	121	240	160
080	КШТ 60.002.080.А	63	16	127	89	260	30	126	240	280
100	КШТ 60.002.100.А	78	16	152	108	285	40	147	360	450
125	КШТ 60.002.125.А	98	16	178	133	310	41	149	366	690
150	КШТ 60.002.150.А	122	16	219	159	333	46,5	173	449	1100

Стальные шаровые краны РОБЕН 11с10фт КШТ DN 015 - 150 PN 16 фланец/фланец

DN	Номер по каталогу	Проход (мм)	PN	Размеры (мм)						Kv
				DH	D	L	H1	H2	A	
015	КШТ 60.003.015.А	10	16	38	95	130	23	84	167	6
020	КШТ 60.003.020.А	15	16	42,4	105	150	24	87,5	167	14
025	КШТ 60.003.025.А	20	16	51	115	160	25	93	167	26
032	КШТ 60.003.032.А	25	16	57	135	180	26	97	167	43
040	КШТ 60.003.040.А	32	16	76	145	200	26	106,5	167	64
050	КШТ 60.003.050.А	39	16	76	160	230	26	106,5	167	100
065	КШТ 60.003.065.А	49	16	108	180	270	34	121	240	160
080	КШТ 60.003.080.А	63	16	127	195	280	30	126	240	280
100	КШТ 60.003.100.А	78	16	152	230	300	40	147	360	450
125	КШТ 60.003.125.А	98	16	178	245	325	41	149	366	690
150	КШТ 60.003.150.А	122	16	219	280	350	46,5	173	449	1100

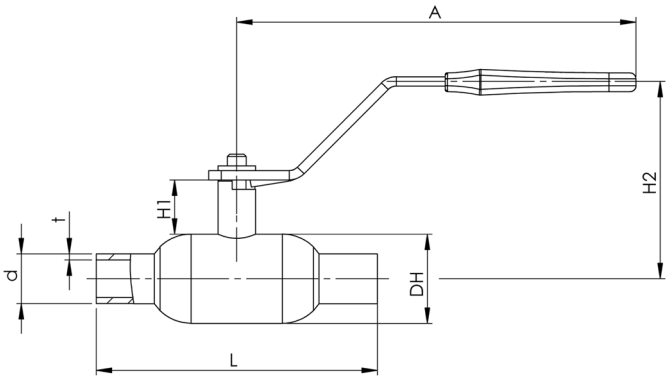

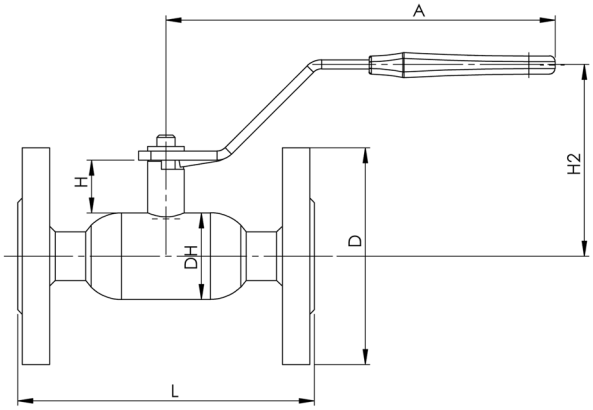

РОБЕН
СДЕЛАНО В РОССИИ

140480, РФ, Московская область, г.о. Коломна, с. Нижнее Хорошово, ул. Николая Птицына, д. 42
109129, г. Москва, 8-ая ул. Текстильщиков, д. 11, стр. 2
Тел.: +7 (495) 228 11 50, info@robenvalves.ru www.robenvalves.ru